工 程 地 质 剖 面 图

水平比例: 1:850
垂直比例: 1:100

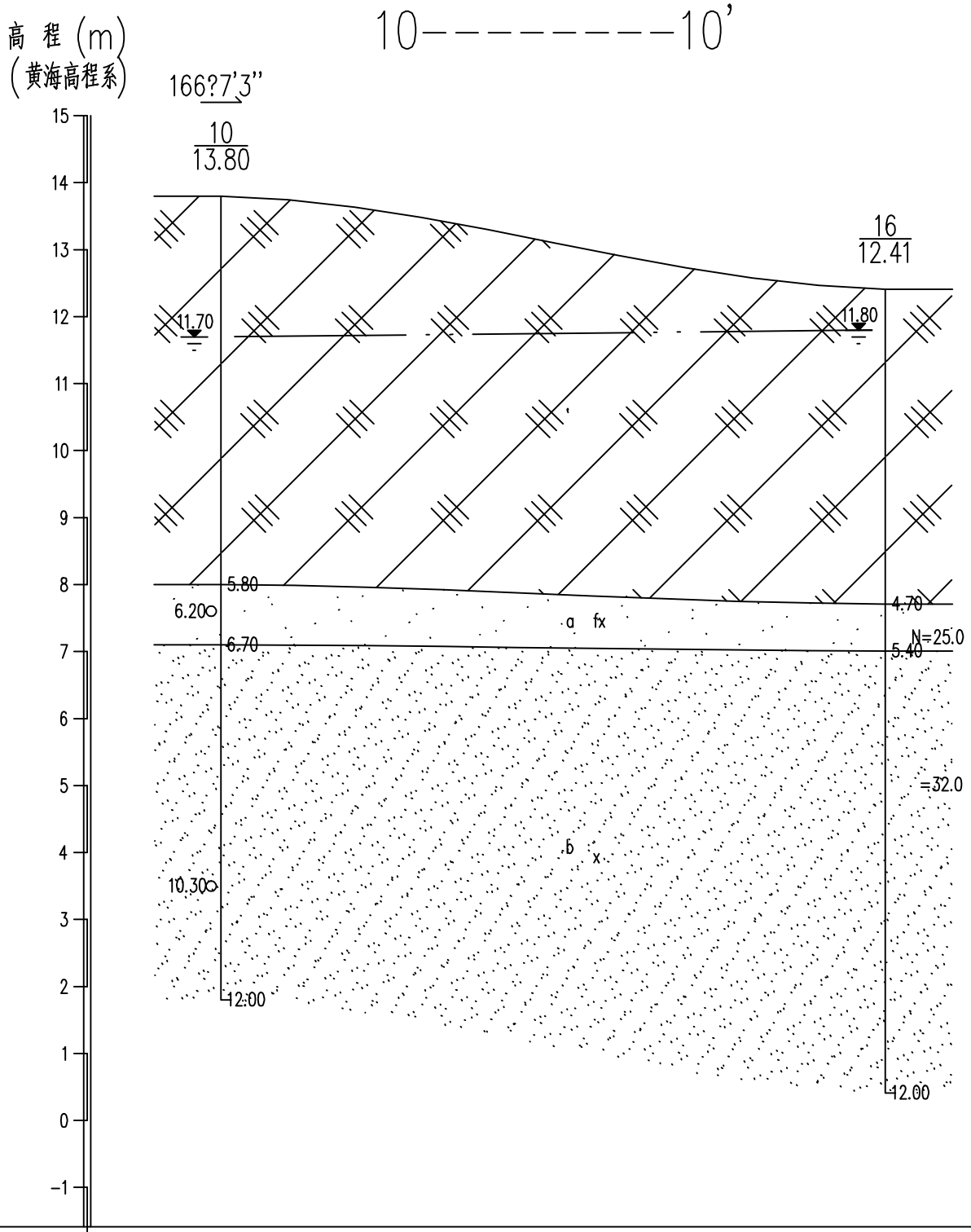

孔深 (m)	12.00		12.00
钻孔间距(m)		84.33	